SONY

4-264-200-**03** (1)

Color Video Camera

Operating Instructions

Before operating the unit, please read this manual thoroughly and retain it for future reference.

Mode d'emploi

Avant d'utiliser cet appareil, lisez attentivement le présent mode d'emploi et conservez-le pour toute référence ultérieure.

SSC-N11/N13
SSC-N11A/N13A

http://www.sony.net/

© 2010 Sony Corporation Printed in China

4264200030

English

Owner's Record

The model and serial numbers are located on the bottom.
Record these numbers in the spaces provided below.
Refer to these numbers whenever you call upon your Sony dealer regarding this product.

Model No. _____ Serial No. _____

WARNING

To reduce a risk of fire or electric shock, do not expose this product to rain or moisture.

To avoid electrical shock, do not open the cabinet. Refer servicing to qualified personnel only.

The apparatus shall not be exposed to dripping or splashing and no objects filled with liquid, such as vases, shall be placed on the apparatus.

WARNING

This installation should be made by a qualified service person and should conform to all local codes.

WARNING

A readily accessible disconnect device shall be incorporated in the building installation wiring.

CAUTION

The rating label is located on the bottom.

Power Supply

Caution for U.S.A. and Canada (SSC-N11A/N13A)
In the USA, this product shall be powered by a UL listed Class 2 Power Supply Only.
In Canada, this product shall be powered by a CSA Certified Class 2 Power Supply Only.

For customers in the U.S.A. (SSC-N11A/N13A)

This device complies with Part 15 of the FCC Rules. Operation is subject to the following two conditions: (1) This device may not cause harmful interference, and (2) this device must accept any interference received, including interference that may cause undesired operation.

NOTE: This equipment has been tested and found to comply with the limits for a Class A digital device, pursuant to part 15 of the FCC Rules. These limits are designed to provide reasonable protection against harmful interference when the equipment is operated in a commercial environment. This equipment generates, uses, and can radiate radio frequency energy and, if not installed and used in accordance with the instruction manual, may cause harmful interference to radio communications. Operation of this equipment in a residential area is likely to cause harmful interference in which case the user will be required to correct the interference at his own expense.

You are cautioned that any changes or modifications not expressly approved in this manual could void your authority to operate this equipment.

All interface cables used to connect peripherals must be shielded in order to comply with the limits for a digital device pursuant to Subpart B or Part 15 of FCC Rules.

For customers in Canada (SSC-N11A/N13A)
This Class A digital apparatus complies with Canadian ICES-003.

Cet appareil numérique de la classe A est conforme à la norme NMB-003 du Canada.

For the customers in Europe (SSC-N11/N13)
The manufacturer of this product is Sony Corporation, 1-7-1 Konan, Minato-ku, Tokyo, Japan.
The Authorized Representative for EMC and product safety is Sony Deutschland GmbH, Hedelfinger Strasse 61, 70327 Stuttgart, Germany. For any service or guarantee matters please refer to the addresses given in separate service or guarantee documents.

For the customers in Europe, Australia and New Zealand (SSC-N11/N13)

WARNING

This is a Class A product. In a domestic environment, this product may cause radio interference in which case the user may be required to take adequate measures.
In the case that interference should occur, consult your nearest authorized Sony service facility.
This apparatus shall not be used in the residential area.

ATTENTION

The electromagnetic fields at specific frequencies may influence the picture of the unit.

Features

This is a dome-shaped color video camera for which the 1/3 type **Super HAD CCD II™** has been adopted. (SSC-N11/N11A)

This is a dome-shaped color video camera for which the 1/3 type **EXview HAD CCD II™** has been adopted. (SSC-N13/N13A)

It has the following features:
- Manual setting of the camera direction - panning, tilting and rotating.
- Fixed-focus lens as standard equipment. The focal length of the lens is 3 mm.
- High quality CCD and clear dome casing enable high sensitivity.
- Elec Day/Night Function
- Noise Reduction
- Automatic white balance tracking and adjustment (ATW).
- DC 12 V power supply system.
- **Super HAD CCD II™** is a registered trademark of Sony Corporation. (SSC-N11/N11A)
- **EXview HAD CCD II™** is a registered trademark of Sony Corporation. (SSC-N13/N13A)

Notes on Use

Before Use

If you find condensation before use, turn on the power after leaving it out for long enough.

Power supply

The SSC-N11/N13/N11A/N13A operates on DC 12 V power.
- When connecting the transformer, be sure to connect each lead to the appropriate terminal. Wrong connection may cause malfunction and/or damage to the video camera.

Handing of the unit

Be careful not to spill water or other liquids on the unit, or allow combustible or metallic objects to fall inside the body. If used with a foreign object inside, the camera is liable to fail, or be a cause of fire or electric shock.

Data and security

Always make a test recording, and verify that it was recorded successfully. SONY WILL NOT BE LIABLE FOR DAMAGES OF ANY KIND INCLUDING, BUT NOT LIMITED TO, COMPENSATION OR REIMBURSEMENT ON ACCOUNT OF FAILURE OF THIS UNIT OR ITS RECORDING MEDIA, EXTERNAL STORAGE SYSTEMS OR ANY OTHER MEDIA OR STORAGE SYSTEMS TO RECORD CONTENT OF ANY TYPE.

Personal information

- The images taken by the system using this device can identify individuals and thus they fall under "personal information" stipulated in the "Act on the Protection of Personal Information". Please handle the video data appropriately according to law.
- Information recorded using this product may also be "personal information". Upon disposal, transfer, repair, or any other occasion where this product or storage media is passed on to a third party, practice due care in its handling.

Operating or storage location

Do not shoot an extremely bright object (an illumination, the sun, etc.). Also, avoid operating or storing the camera in the following locations, as these can be a cause of a malfunction.
- Extremely hot or cold places (Operating temperature: –10°C to +50°C [14°F to 122°F])
- Exposed to direct sunlight for a long time, or close to heating equipment (e.g., near heaters)
- Close to sources of strong magnetism
- Close to sources of powerful electromagnetic radiation, such as radios or TV transmitters
- Locations subject to vibration or shock
- Humid or dusty locations
- Locations exposed to rain
- Locations under the influence of fluorescent light or reflection of a window
- Under an unsteady light (the image will flicker.)
- Where it is subject to moisture.
- Where it is subject to fume and swear.

Ventilation

To prevent heat buildup, do not block air circulation around the camera.

Transportation

When transporting the camera, repack it as originally packed at the factory or in materials of equal quality.

Cleaning

- Use a blower to remove dust from the lens.
- Use a soft, dry cloth to clean the external surfaces of the camera. Stubborn stains can be removed using a soft cloth dampened with a small quantity of detergent solution, then wipe dry.
- Do not use volatile solvents such as alcohol, benzene or thinners as they may damage the surface finishes.

Other

- When the iBLC switch is set to ON, "hunting" may occur; that is, the image may become darker and lighter as the camera "hunts" for the optimum exposure level. If hunting occurs, set the iBLC menu to OFF.
- When the CRS function is set to ON, Auto White Balance may be overly sensitive, or hunting may occur in some cases.
- The focus may be less sharp under near infrared light than under visible light.
- The best camera performance may not be obtained under near infrared light due to the lens coating.

Note on laser beams
Laser beams may damage the CCDs. If you shoot a scene that includes a laser beam, be careful not to let a laser beam become directed into the lens of the camera.

In the event of any problems with the operation of the camera, contact your Sony dealer.

Location and Function of Part

The figure shows the camera without the dome casing.

Side A

❶ **Power cable**
Connect the power cable to DC 12 V (ⓐ). The connector tip is a quick-disconnect type. You can screw the cables in either connectors of the tip.

❷ **BNC cable**
Connect the BNC cable to a monitor or video device (ⓑ).

❸ **Gap adjustment flange (knockout type)**
If the cable creates a gap between the installation surface and the camera, break off the knockout flange by using nippers and insert the cable through the opening. There is one knockout.

Inside B

❹ **Mode setting DIP switch**
The label is inside the slit cover.
The following DIP switches are turned on if they have been set to the top positions.

PinNo.	Switch	Location	
		Right (ON)	Left (OFF)
1	AGC	ON	OFF
2	iBLC	ON	OFF
3	ATR-Lite	ON	OFF
4	CRS	ON	OFF
5	D/N	AUTO	OFF
6	Not use		

1: AGC (Automatic Gain Control) switch (Initial setting: ON)
Use this switch to increase the gain of the video amplifier when set to ON.

2: iBLC (Intelligent Backlight Compensation) ON/OFF switch (Initial setting: OFF)
Use this switch to adjust the exposure to compensate for situations where the subject is lit from behind.

3: ATR-Lite (Lite Adaptive Tone Reproduction) switch (Initial setting: OFF)
When the switch is set to ON, the camera will adjust the tone automatically in accordance to the difference between bright and dark.

4: CRS (Color Rolling Suppressor) switch (Initial setting: OFF)
When the switch is set to ON, the camera will reduce color rolling.

Note

If color rolling still occurs with CRS ON, try setting the "iBLC" and "ATR-Lite" switches to ON also.

5: D/N (Day/Night) switch (Initial setting: OFF)
Choose the modes of D/N:
D/N mode (when the switch is set to AUTO): switch to the color mode when in a high bright environment; switch to the black mode when in a low light environment.
Color mode (when the switch is set to OFF)

❺ **▲TOP mark**
This mark is used to determine the direction of the angle adjuster.

❻ **TOP mark**
Indicates that the SONY logo is on the opposite side of the product, in order to determine the mounting direction of the base bracket.

Connecting the Cables

1 Connect the BNC cable to a monitor or video device (see figure A ⓑ).

2 Connect the power cable to the power supply (DC 12 V) (see figure A ⓐ).

Caution

When you connect the power cable, be sure that the exposed ends of the power cable do not touch each other to prevent a short circuit.

(continued on the reverse side)

Français

AVERTISSEMENT

Afin de réduire les risques d'incendie ou d'électrocution, ne pas exposer cet appareil à la pluie ou à l'humidité.

Afin d'écarter tout risque d'électrocution, garder le coffret fermé. Ne confier l'entretien de l'appareil qu'à un personnel qualifié.

L'appareil ne doit être exposé ni à des gouttes d'eau ni à des éclaboussures. Aucun objet contenant du liquide, tel qu'un vase, ne doit être posé sur l'appareil.

AVERTISSEMENT

L'installation doit être effectuée par un technicien qualifié et se conformer à toute la réglementation locale.

AVERTISSEMENT

Un dispositif coupe-circuit facilement accessible doit être incorporé au câblage de l'installation du bâtiment.

ATTENTION

L'étiquette indiquant la puissance nominale se trouve sous l'appareil.

Pour les clients au Canada (SSC-N11A/N13A)
Cet appareil numérique de la classe A est conforme à la norme NMB-003 du Canada.

Pour les clients en Europe (SSC-N11/N13)
Le fabricant de ce produit est Sony Corporation, 1-7-1 Konan, Minato-ku, Tokyo, Japon.
Le représentant autorisé pour EMC et la sécurité des produits est Sony Deutschland GmbH, Hedelfinger Strasse 61, 70327 Stuttgart, Allemagne.
Pour toute question concernant le service ou la garantie, veuillez consulter les adresses indiquées dans les documents de service ou de garantie séparés.

Pour les clients en Europe, Australie et Nouvelle-Zélande (SSC-N11/N13)

AVERTISSEMENT

Il s'agit d'un produit de Classe A. Dans un environnement domestique, cet appareil peut provoquer des interférences radio, dans ce cas l'utilisateur peut être amené à prendre des mesures appropriées.
Si des interférences se produisent, contactez votre service après-vente agréé Sony.
Ne pas utiliser cet appareil dans une zone résidentielle.

ATTENTION

Des champs électromagnétiques à des fréquences spécifiques peuvent avoir une incidence sur l'image de cet appareil.

Caractéristiques

Ce produit est une caméra vidéo dôme couleur pourvue d'un **Super HAD CCD II™** de type 1/3. (SSC-N11/N11A)

Ce produit est une caméra vidéo dôme couleur pourvue d'un **EXview HAD CCD II™** de type 1/3. (SSC-N13/N13A)

Il présente les particularités suivantes :
- Réglage manuel de l'orientation – panoramique, inclinaison et rotation de la caméra
- Objectif à focale fixe monté en standard. La longueur focale de l'objectif est de 3 mm.
- CCD de haute qualité et cache du dôme transparent garantissant une grande sensibilité
- Fonction électricité jour/nuit
- Réduction du bruit
- Réglage et recherche automatiques de la balance des blancs (ATW)
- Système d'alimentation 12 V CC
- **Super HAD CCD II™** est une marque déposée de Sony Corporation. (SSC-N11/N11A)
- **EXview HAD CCD II™** est une marque déposée de Sony Corporation. (SSC-N13/N13A)

Remarques sur l'utilisation

Vor dem Betried

Wenn Sie vor der Verwendung feststellen, dass sich Kondensationsflüssigkeit gebildet hat, warten Sie ausreichend lang und schalten Sie erst dann die Stromversorgung ein.

Alimentation

La SSC-N11/N13/N11A/N13A fonctionne avec une 12 V CC.
- Si vous raccordez le transformateur, branchez les fils sur les bornes appropriées. Un raccordement incorrect peut entraîner un dysfonctionnement et/ou un endommagement de la caméra.

Manipulation de l'appareil

Veillez à ne pas renverser d'eau ou d'autres liquides sur l'appareil ni laisser des substances combustibles ou des objets métalliques pénétrer dans le boîtier. L'utilisation de la caméra alors que des corps étrangers se trouvent à l'intérieur risque de provoquer une défaillance, un incendie ou des décharges électriques.

Données et sécurité

Effectuez toujours un essai d'enregistrement pour vérifier que l'enregistrement s'est fait correctement. **Sony n'assumera pas de responsabilité pour les dommages de quelque sorte qu'ils soient, incluant mais ne se limitant pas à la compensation ou au remboursement, suite au manquement de cet appareil ou de son support d'enregistrement, de systèmes de mémoire extérieurs ou de tout autre support ou système de mémoire à enregistrer un contenu de tout type.**

Informations personnelles

- Les images prises par le système qui utilise cet appareil peuvent identifier les individus et sont donc considérées comme « informations personnelles », tel que le décrit l'« Acte de protection des informations personnelles ». Nous vous prions d'utiliser les données vidéo conformément à la réglementation en vigueur.
- Les informations enregistrées avec cet appareil sont également considérées comme « informations personnelles ». Si vous mettez cet appareil au rebut, le transférez, le faites réparer ou le cédez à un tiers, veillez à prendre les mesures nécessaires pour que ces informations ne soient pas utilisées de façon frauduleuse.

Lieu d'utilisation ou de rangement

Ne filmez pas un objet extrêmement brillant (un éclairage, le soleil, etc.). Par ailleurs, afin d'éviter tout dysfonctionnement, évitez d'utiliser ou d'entreposer la caméra dans les lieux suivants.
- Lieux extrêmement chauds ou froids (température de fonctionnement : -10°C à +50°C [14°F à 122°F])
- Lieux exposés aux rayons directs du soleil de façon prolongée ou à proximité d'un appareil de chauffage (radiateurs, par exemple)
- Près de puissantes sources magnétiques
- Proches de sources de puissantes radiations électromagnétiques, comme des transmetteurs de radio ou de télévision
- Lieux soumis à de fortes vibrations ou à des chocs
- Lieux humides ou poussiéreux
- Lieux exposés à la pluie
- Lieux soumis à l'influence de lumière fluorescente ou au reflet d'une fenêtre
- Sous un éclairage non stable (l'image risque de vaciller.)
- Dans un endroit exposé à l'humidité.
- Dans un endroit soumis aux émanations et à la vapeur.

Aération

Pour prévenir toute surchauffe interne, n'entravez pas la circulation de l'air autour de la caméra.

Transport

Pour le transport de la caméra, replacez-la dans son emballage d'origine ou dans un emballage de même qualité.

Nettoyage

- Utilisez une soufflante pour dépoussiérer l'objectif.
- Utilisez un chiffon doux et sec pour nettoyer les surfaces externes de la caméra. Pour éliminer les taches tenaces, utilisez un chiffon doux légèrement imprégné d'une solution détergente, puis essuyez.
- N'utilisez pas de solvants puissants tels que de l'alcool, du benzène ou des diluants, car vous risquez d'endommager le fini des surfaces de l'appareil.

Divers

- Lorsque le menu iBLC est réglé sur ON, un « balayage » risque de se produire, ce qui signifie que l'image peut devenir plus sombre ou plus claire pendant que la caméra effectue un « balayage » destiné à régler le meilleur niveau d'exposition. Si vous observez un phénomène de balayage, réglez le menu iBLC sur OFF.
- Lorsque la fonction CRS est réglée sur ON, la Balance des blancs automatique risque d'être excessivement sensible ou un « balayage » risque de se produire dans certains cas.
- La mise au point risque d'être moins nette sous une lumière infrarouge qu'à la lumière du jour.
- Il est possible que les performances de la caméra ne soient pas optimales sous une lumière infrarouge en raison du revêtement de l'objectif.

Remarque sur les faisceaux laser
Les faisceaux laser peuvent endommager les CCD. Si vous filmez une scène comportant un faisceau laser, veillez à ce que celui-ci ne soit pas dirigé vers l'objectif de l'appareil.

Si vous rencontrez des problèmes dans le cadre de l'utilisation de cette caméra, consultez votre revendeur Sony.

Emplacement et fonction des pièces

Le schéma montre la caméra dépourvue de logement dôme.

Côté A

❶ **Câble d'alimentation**
Branchez le câble sur une alimentation 12 V CC (ⓐ). L'extrémité du connecteur est un embout à déconnexion rapide. Vous pouvez visser les câbles dans les connecteurs de l'extrémité.

❷ **Câble BNC**
Raccordez le câble BNC à un moniteur ou un périphérique vidéo (ⓑ).

❸ **Bride de l'adaptateur (avec pièce amovible)**
Si le câble crée un différentiel entre la surface d'installation et la caméra, coupez la partie amovible à l'aide de pinces, puis insérez le câble par l'ouverture. Il y a une pièce amovible.

Intérieur B

❹ **Commutateur DIP de réglage de mode**
L'étiquette se trouve à l'intérieur du couvercle de la fente.
Les commutateurs DIP suivants sont activés s'ils ont été réglés sur les positions supérieures.

PinNo.	Commutateur	Emplacement	
		Droit(ON)	Gauche(OFF)
1	AGC	ON	OFF
2	iBLC	ON	OFF
3	ATR-Lite	ON	OFF
4	CRS	ON	OFF
5	D/N	AUTO	OFF
6	Inutilisé		

1 : Commutateur AGC (Contrôle de gain automatique) (réglage initial : ON)
Utilisez ce commutateur pour augmenter le gain de l'amplificateur vidéo lorsqu'il est réglé sur ON.

2 : Commutateur ON/OFF iBLC (Correction intelligente du rétroéclairage) (réglage initial : OFF)
Utilisez ce commutateur pour régler l'exposition et compenser les situations où le sujet est éclairé par derrière.

3 : Commutateur ATR-Lite (Reproduction de ton adaptative) (réglage initial : OFF)
Lorsque ce commutateur est réglé sur ON, la caméra ajuste automatiquement la tonalité en fonction des différences entre les tons lumineux et sombres.

4 : Commutateur CRS (Anti-roulement de couleur) (réglage initial : OFF)
Lorsque le commutateur est réglé sur ON, la caméra réduit le roulement de couleur.

Remarque

Si le roulement de couleur persiste alors que la fonction CRS est réglée sur ON, essayez de régler les commutateurs « iBLC » et « ATR-Lite » sur ON également.

5 : Commutateur D/N (Jour/Nuit) (réglage initial : OFF)
Permet de sélectionner le mode D/N :
Mode D/N (lorsque le commutateur est sur AUTO) : bascule en mode couleur dans un environnement très lumineux ; revient en mode noir dans un environnement faiblement lumineux.
Mode couleur (lorsque le commutateur est sur OFF)

❺ **Repère ▲TOP**
Ce repère permet de déterminer le sens de l'ajusteur d'angle.

❻ **Repère TOP**
Indique que le logo SONY se trouve de l'autre côté du produit, afin de déterminer le sens de montage du support de base.

Connexion des câbles

1 Connectez le câble BNC à un moniteur ou un périphérique vidéo. (Voir l'illustration A ⓑ.)

2 Connectez le câble d'alimentation à l'alimentation (12 V CC). (Voir illustration A ⓐ.)

Attention

Lorsque vous raccordez le câble d'alimentation, veillez à ce que ses extrémités ne se touchent pas, afin d'éviter un court-circuit.

(voir au verso)

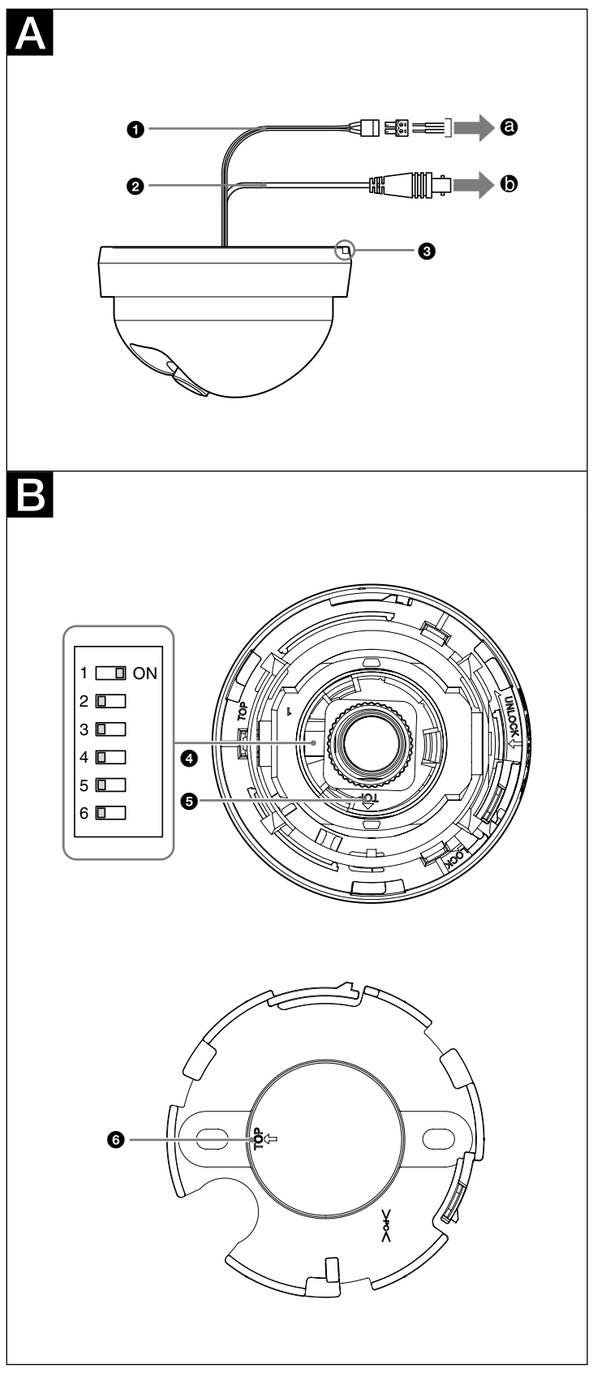

C

1

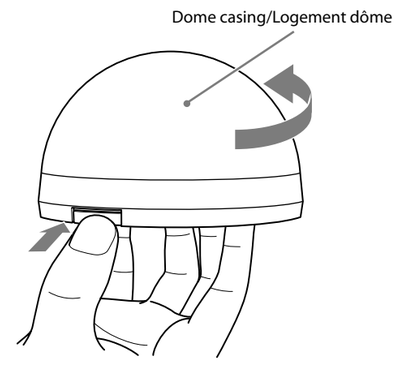

2

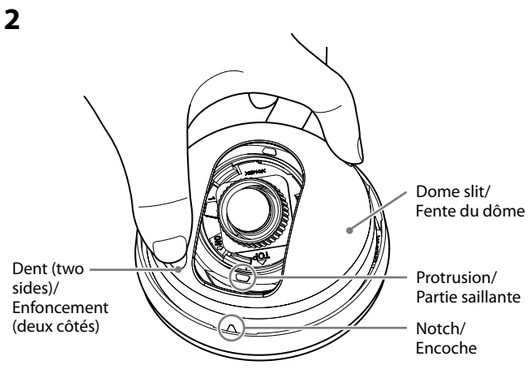

3

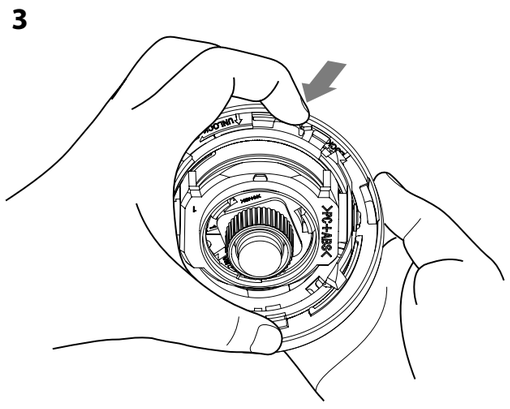

4

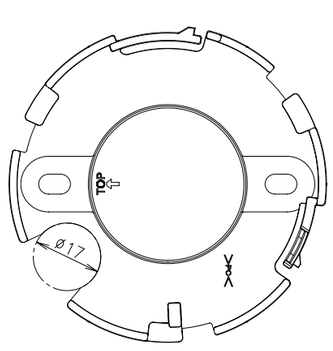

D

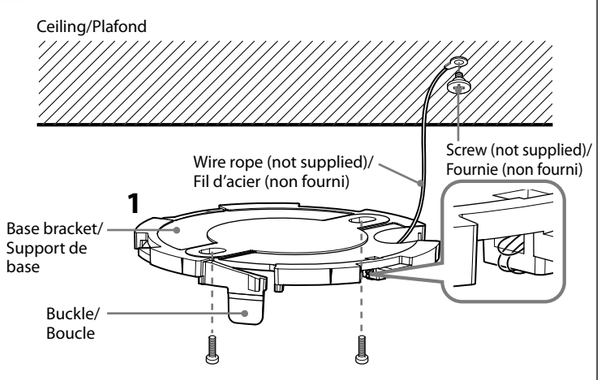

2

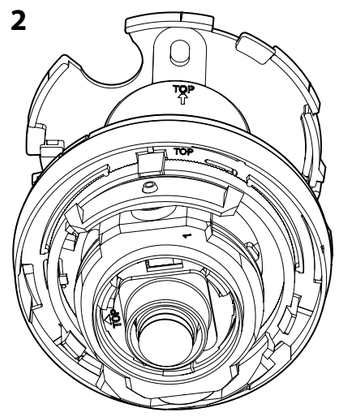

E

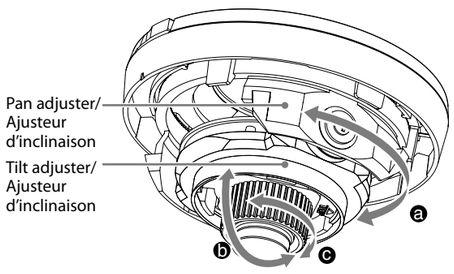

F

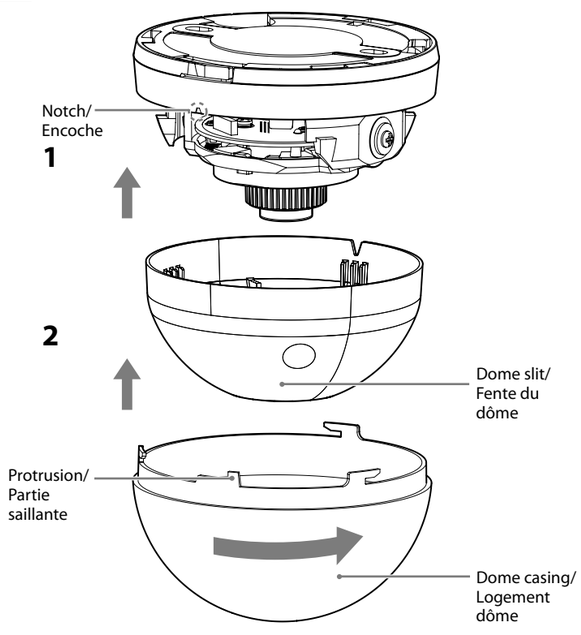

G

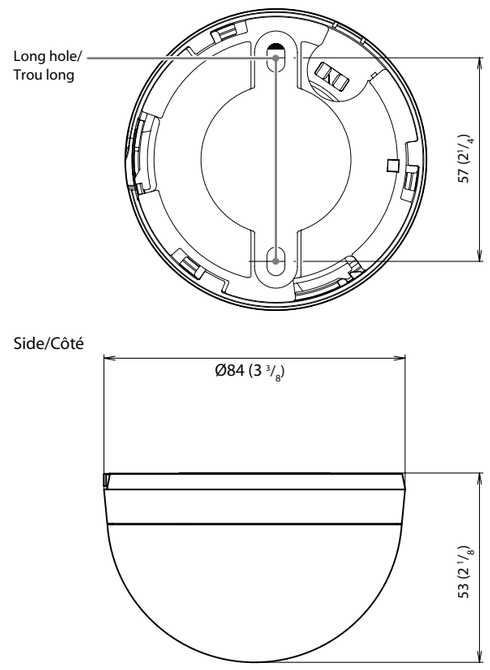

Unit : mm (inches)/Unité : mm (pouces)

English

Preparations

Before Installation C

1. Press the locking hook inward and meanwhile turn the dome casing anticlockwise, and remove the dome casing from the camera unit.
2. Press inward and hold the dent on both sides of the slit cover as shown in the illustration to remove the black slit cover.
3. Remove the base bracket.
   Slide the base bracket clockwise after pressing the buckle on the base bracket inwards to separate it from the hook.
4. After deciding the direction in which the camera will shoot, make the required hole (ø17 mm $^{11}/_{16}$ inch) using the supplied base bracket. Then decide the position of the two mounting holes to install the camera unit.

Note

After deciding the direction in which the camera will shoot, turn the "TOP" mark to face the opposite direction to that of shooting. When installing the camera on a wall (not on a ceiling), face the "TOP" mark upward.

Mounting screws

The base bracket is provided with two 5 mm × 8 mm ($^{7}/_{32}$ inch × $^{11}/_{32}$ inch) mounting holes. Install the base bracket on the ceiling/wall with two screws (center distance 57 mm (2 $^{1}/_{4}$ inch)). Mounting distance: 54 mm ~ 60 mm (2 $^{1}/_{4}$ inch ~ 2 $^{3}/_{8}$ inch).
The required mounting screws differ depending on the installation location and its material. (Mounting screws are not supplied.)
Steel wall or ceiling: Use M4 bolts and nuts.
Wooden wall or ceiling: Use M4 tapping screws. The panel thickness must be 15 mm ($^{5}/_{8}$ inch) or more.
Concrete wall: Use anchors, bolts and plugs suitable for concrete walls.
Junction box: Use screws to match the holes on the junction box.

WARNING

The required mounting screws differ depending on the installation location and its material. If you do not secure the camera with the appropriate mounting screws, the camera may fall off.

Installation

WARNING

- If you attach the camera in the height such as the wall or the ceiling, etc., entrust the installation to an experienced contractor or installer.
- If you install the camera on the ceiling, ensure that the ceiling is strong enough to withstand the weight (15 Kg) of the camera and then install the camera securely. If the ceiling is not strong enough, the camera may fall and cause serious injury.
- When installing the camera on a ceiling or a high location, be sure to secure a wire rope (not supplied) to the camera for safety.
- If you attach the camera to the ceiling, check periodically, at least once a year, to ensure that the connection has not loosened. If conditions warrant, make this periodic check more frequently.

Attaching the fall-prevention rope D

When you install the camera on a ceiling or a high location, be sure to attach a wire rope (not supplied) to prevent the camera from falling. Thread the wire rope through the hole on the rear of the camera, and then fix it to the junction box on the ceiling or wall with a screw (not supplied), as in the illustration.
For details about the wire rope, please consult the store of purchase or an authorized Sony dealer.

Note

Take care to avoid any short-circuits with the wire rope when you attach it.

Installing the Camera D

1. Attach the base bracket to the ceiling or wall with two mounting screws (not supplied).
2. As shown in the illustration, align the TOP position of the camera unit with the "TOP" position of the base bracket and set in place. Turn the main unit clockwise until it clicks.

Adjusting the Camera Direction and Coverage E

Turn the lens in the desired direction.
You can adjust the lens position horizontally (a), vertically (b) or by rotation (c).

Note

- When adjusting the lens position, be sure that the "TOP" mark on the Pan adjuster (see figure E) is toward the ceiling. If the camera is installed with the "TOP" mark toward the floor, the image will appear upside down.
- When adjusting the lens horizontally (a), vertically (b) or rotation (c), if no further adjustment becomes apparent, do not forcedly adjust the lens.

Attaching the Dome Casing F

1. Align the notch on the slit cover with the protrusion, which is in the same direction as that of the lens-tilt, on the vertical adjuster (see figure C 2), and press the slit cover downward until it clicks.
2. As shown in the illustration, align the projection part with the slit of the base bracket, and turn the dome casing in the direction of the arrow until it clicks. Ensure the camera unit is set tightly.

Typical CCD phenomenon

The following phenomena that may appear in images are specific to CCD (Charge Coupled Device) image sensors. They do not indicate malfunctions.

White flecks
Although the CCD image sensors are produced with high-precision technologies, fine white flecks may be generated on the screen in rare cases, caused by cosmic rays, etc.
This is related to the principle of CCD image sensors and is not a malfunction.
The white flecks especially tend to be seen in the following cases:
— when operating at a high environmental temperature
— when you have raised the gain (sensitivity)
— when using the slow shutter
Vertical smear
When an extremely bright object, such as a strong spotlight or flashlight, is being shot, vertical tails may be produced on the screen, or the image may be distorted.

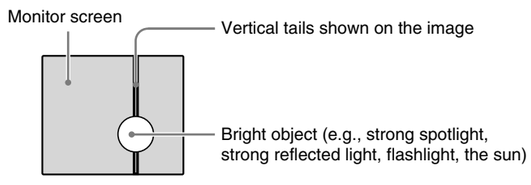

Aliasing
When fine patterns, stripes, or lines are shot, they may appear jagged or flicker.

Specifications

Image device	Interline transfer 1/3 type **Super HAD CCD II™** (SSC-N11/N11A) Interline transfer 1/3 type **EXview HAD CCD II™** (SSC-N13/N13A)
Effective picture elements	752 (H) × 582 (V) PAL (SSC-N11) 976 (H) × 582 (V) PAL (SSC-N13) 768 (H) × 494 (V) NTSC (SSC-N11A) 976 (H) × 494 (V) NTSC (SSC-N13A)
Focal length	3 mm
Maximum relative aperture	F2.0
View angle	Horizontal: 95.9° Vertical: 68.5°
Minimum object distance	0.4 m
Signal system	PAL color system (SSC-N11/N13) NTSC color system (SSC-N11A/N13A)
Synchronization system	Internal (DC 12 V)
Horizontal resolution	540 TV lines (SSC-N11/N11A) 650 TV lines (SSC-N13/N13A)
Minimum illumination	SSC-N11/N11A: 0.55 lx (AGC ON, F2.0, 50 IRE, Color) 0.30 lx (AGC ON, F2.0, 50 IRE, B/W) SSC-N13/N13A: 0.40 lx (AGC ON, F2.0, 50 IRE, Color) 0.25 lx (AGC ON, F2.0, 50 IRE, B/W)
Video output	1.0 Vp-p, 75 Ω, negative sync , BNC cabel
Video S/N ratio	More than 55 dB (AGC OFF)
White balance	ATW
AGC	ON/OFF switchable
iBLC	ON/OFF switchable
ATR-Lite	ON/OFF switchable
Monitor out	BNC
Power supply	DC 12 V ±10%
Power consumption	0.9 W
Operating temperature	–10°C to +50°C (14°F to 122°F)
Storage temperature	–40°C to +60°C (–40°F to +140°F)
Operating humidity	20% to 80%
Storage humidity	20% to 95%
Dimensions (diameter/height) G	ø84 mm × 53 mm (ø3 $^{3}/_{8}$ inches × 2 $^{1}/_{8}$ inches)
Mass	Approx. 125 g (4.4 oz)
Supplied accessories	Operating instructions (this document) (1)
Option	Wire rope (available separately)

Design and specifications are subject to change without notice.

Note

Always verify that the unit is operating properly before use. SONY WILL NOT BE LIABLE FOR DAMAGES OF ANY KIND INCLUDING, BUT NOT LIMITED TO, COMPENSATION OR REIMBURSEMENT ON ACCOUNT OF THE LOSS OF PRESENT OR PROSPECTIVE PROFITS DUE TO FAILURE OF THIS UNIT, EITHER DURING THE WARRANTY PERIOD OR AFTER EXPIRATION OF THE WARRANTY, OR FOR ANY OTHER REASON WHATSOEVER.

Recommendation of Periodic Inspections
In case using this device over an extended period of time, please have it inspected periodically for safe use.
It may appear flawless, but the components may have deteriorated over time, which may cause a malfunction or accident.
For details, please consult the store of purchase or an authorized Sony dealer.

Français

Préparatifs

Avant installation C

1. Enfoncez le crochet de verrouillage tout en tournant le logement dôme dans le sens antihoraire et retirez le dôme de la caméra.
2. Appuyez et maintenez l'enfoncement des deux côtés du couvercle de la fente comme illustré, afin de retirer le couvercle noir de la fente.
3. Retirez le support de base.
   Faites glisser le support de base dans le sens des aiguilles d'une montre après avoir enfoncé la boucle dans le support de base afin de le détacher du crochet.
4. Après avoir choisi la direction dans laquelle la caméra va filmer, percez le trou requis (ø17 mm $^{11}/_{16}$ pouce) à l'aide du support de base fourni. Choisissez ensuite deux positions pour les trous qui serviront à installer la caméra.

Remarque

Après avoir décidé le sens vers lequel la caméra sera orientée, tournez le repère « TOP » dans le sens opposé à la prise de vue. Lors de l'installation de la caméra sur un mur (et non au plafond), orientez le repère « TOP » vers le haut.

Vis de montage

Le support de base comporte deux orifices de fixation 5 mm × 8 mm ($^{7}/_{32}$ pouce × $^{11}/_{32}$ pouce). Fixez le support de base au plafond/mur à l'aide de deux vis (distance jusqu'au centre : 57 mm (2 $^{1}/_{4}$ pouces)). Distance de montage : 54 mm ~ 60 mm (2 $^{1}/_{4}$ pouces ~ 2 $^{3}/_{8}$ pouces). les vis de montage requises seront différentes en fonction du lieu d'installation et des matériaux. (Vis de montage non fournies.)
Paroi ou plafond en acier : utilisez des écrous et des boulons M4.
Paroi ou plafond en bois : utilisez des vis autotaraudeuses M4. L'épaisseur du panneau doit être d'au moins 15 mm ($^{5}/_{8}$ pouce).
Mur en béton : utilisez des ancrages, des boulons et des chevilles pour murs en béton.
Boîte de jonction : utilisez des vis s'adaptant aux trous de la boîte de jonction.

AVERTISSEMENT

Les vis de montage requises seront différentes en fonction du lieu d'installation et des matériaux. Si vous ne fixez pas solidement la caméra avec les vis de montage appropriées, la caméra risque de tomber.

Installation

AVERTISSEMENT

- Faites appel à un spécialiste pour une installation de la caméra en hauteur (au plafond ou au mur par exemple).
- Si vous installez la caméra en hauteur, assurez-vous que l'emplacement d'installation et son matériel sont assez résistants pour pouvoir soutenir un poids de 15 kg (33 lb 1,1 oz) ou plus, puis installez solidement la caméra. Si le plafond n'est pas assez solide, la caméra risque de tomber et de causer de graves blessures.
- Lorsque vous installez la caméra au plafond ou en hauteur, n'oubliez pas de lui fixer un câble d'acier anti-chute (non fourni) par mesure de sécurité.
- Si vous fixez la caméra au plafond, vérifiez l'installation régulièrement (au moins une fois par an) afin de contrôler la tenue des vis. Si nécessaire, procédez à cette vérification plus souvent.

Fixation du câble anti-chute D

Lorsque vous installez la caméra au plafond ou sur une surface en hauteur, veillez à fixer un fil d'acier (non fourni) pour éviter que la caméra ne tombe. Faites passer le fil d'acier à travers l'orifice situé à l'arrière de la caméra, puis fixez-le à la boîte de jonction au plafond ou sur le mur avec une vis (non fournie), comme indiqué dans l'illustration.
Pour plus d'informations sur le fil d'acier, contactez le magasin qui vous a vendu la caméra ou un revendeur Sony agréé.

Remarque

Veillez à éviter les courts-circuits lorsque vous fixez le fil d'acier.

Installation de la caméra D

1. Fixez le support de base au plafond ou au mur à l'aide de deux vis de fixation (non fournies).
2. Comme illustré, alignez le repère TOP de la caméra avec le repère « TOP » du support de base, puis procédez à la mise en place. Tournez l'unité principale dans le sens des aiguilles d'une montre jusqu'à ce qu'elle émette un déclic.

Réglage de l'orientation et du champ de la caméra E

Orientez l'objectif comme souhaité.
Vous pouvez régler la position de l'objectif horizontalement (a), verticalement (b) ou en le faisant tourner (c).

Remarque

- Si vous réglez la position de l'objectif, veillez à ce que le repère « TOP » sur le dispositif de réglage du Panoramique (voir figure E) soit orienté vers le plafond. Si la caméra est installée avec le repère « TOP » orienté vers le sol, l'image apparaîtra à l'envers.
- Lorsque vous réglez l'objectif à l'horizontale (a), à la verticale (b) ou en rotation (c), si aucun autre réglage n'apparaît nécessaire, ne forcez pas.

Fixation du logement dôme F

1. Alignez l'encoche du couvercle de la fente avec la partie saillante – qui est dans le même sens que celle de l'inclinaison de l'objectif – sur l'ajusteur vertical (voir figure C 2), puis enfoncez le couvercle de la fente jusqu'à ce qu'il émette un déclic.
2. Alignez la partie saillante avec la fente du support de base comme illustré, puis faites pivoter le logement dôme dans le sens de la flèche jusqu'à ce qu'il émette un déclic. Vérifiez ensuite que la caméra est bien installée.

Phénomène typique des CCD

Les phénomènes suivants qui peuvent apparaître dans les images sont particuliers aux capteurs d'images CCD (Charge Coupled Device). Ils ne signalent pas une anomalie.

Taches blanches
Bien que les capteurs CCD soient fabriqués à l'aide de technologies de haute précision, il arrive rarement que des petites taches blanches apparaissent sur l'écran, celles-ci sont causées par les rayons cosmiques, etc.
Cet effet est dû à la technologie des capteurs d'images CCD et ne signale pas une anomalie.
Les taches blanches sont surtout visibles dans les cas suivants :
— Lors du fonctionnement à haute température ambiante
— Lorsque vous avez augmenté le gain (la sensibilité)
— Lors de l'utilisation de l'obturateur lent
Bande verticale
Lorsqu'un objet très lumineux est filmé, comme un projecteur ou un flash, il arrive que des bandes verticales apparaissent sur l'écran, ou que l'image soit déformée.

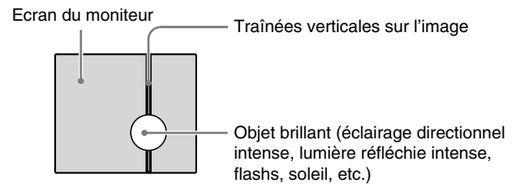

Distorsion
Lorsque des lignes ou des motifs précis sont filmés, il arrive qu'ils soient déformés ou qu'ils clignotent.

Spécifications

Imageur	Transfert interligne **Super HAD CCD II™** type 1/3 (SSC-N11/N11A) Transfert interligne **EXview HAD CCD II™** type 1/3 (SSC-N13/N13A)
Pixels effectifs	752 (H) × 582 (V) PAL (SSC-N11) 976 (H) × 582 (V) PAL (SSC-N13) 768 (H) × 494 (V) NTSC (SSC-N11A) 976 (H) × 494 (V) NTSC (SSC-N13A)
Longueur focale	3 mm
Ouverture relative maximale	F2,0
Angle de vue	Horizontal : 95,9° Vertical : 68,5°
Distance objet minimale	0,4 m
Signal	Système de couleurs PAL (SSC-N11/N13) Système de couleurs NTSC (SSC-N11A/N13A)
Système de synchronisation	Interne (12 V CC)
Résolution horizontale	540 lignes TV (SSC-N11/N11A) 650 lignes TV (SSC-N13/N13A)
Lumière minimale	SSC-N11/N11A : 0,55 lx (AGC ON, F2,0, 50 IRE, Couleur) 0,30 lx (AGC ON, F2,0, 50 IRE, Noir et blanc) SSC-N13/N13A : 0,40 lx (AGC ON, F2,0, 50 IRE, Couleur) 0,25 lx (AGC ON, F2,0, 50 IRE, Noir et blanc)
Sortie vidéo	1,0 Vc-c, 75 Ω, sync. négative, câble BNC
Rapport vidéo signal sur bruit	Supérieur à 55 dB (AGC OFF)
Balance des blancs	ATW
AGC	Commutable ON/OFF
iBLC	Commutable ON/OFF
ATR-Lite	Commutable ON/OFF
Sortie moniteur	BNC
Alimentation	12 V CC ± 10%
Consommation électrique	0,9 W
Température de service	– 10°C à + 50°C (14°F à 122°F)
Température de stockage	– 40°C à + 60°C (– 40°F à + 140°F)
Humidité de service	20% à 80%
Humidité de stockage	20% à 95%
Dimensions (diamètre/hauteur) G	ø84 mm × 53 mm (ø3 $^{3}/_{8}$ pouces × 2 $^{1}/_{8}$ pouces)
Masse	Environ 125 g (4,4 oz)
Accessoires fournis	Mode d'emploi (le présent document) (1)
Option	Câble d'acier anti-chute (disponible séparément)

La conception et les spécifications sont sujettes à modifications sans préavis.

Remarque

Vérifiez toujours que l'appareil fonctionne correctement avant l'utilisation. SONY N'ASSUMERA PAS DE RESPONSABILITÉ POUR LES DOMMAGES DE QUELQUE SORTE QU'ILS SOIENT, INCLUANT MAIS NE SE LIMITANT PAS À LA COMPENSATION OU AU REMBOURSEMENT, À CAUSE DE LA PERTE DE PROFITS ACTUELS OU FUTURS SUITE À LA DÉFAILLANCE DE CET APPAREIL, QUE CE SOIT PENDANT LA PÉRIODE DE GARANTIE OU APRÈS SON EXPIRATION, OU POUR TOUTE AUTRE RAISON QUELLE QU'ELLE SOIT.

Recommandations pour les inspections périodiques
En cas d'utilisation de cet appareil pendant une période prolongée, veillez à son entretien périodique pour la sécurité.
Il peut sembler sans défaut, mais il est possible que les composants se soient détériorés avec le temps, ce qui peut provoquer un dysfonctionnement ou un accident.
Pour plus d'informations, consultez le magasin où vous avez acheté l'appareil ou un revendeur Sony agréé.

For Customer in China
根据中华人民共和国信息产业部第39号令《电子信息产品污染控制管理办法》及标准中要求的"有毒有害物质或元素名称及含量"等信息，本产品相关信息请参考以下链接:
http://pro.sony.com.cn